0201.000.6

Унитаз компакт из керамики с горизонтальным выпуском

www.sancomp.ru

Размеры (мм)	Вес (кг)	Объем (м³)
650x360x740	27 кг	0,16 м³
Материал	**Форма чаши**	**Антивсплеск**
Керамика	Воронкообразная	нет
Вход		**Выход**
Снизу Ду 15 нар.резьба	2 режима смыва 3 Л 6 Л	Горизонтальный ø102

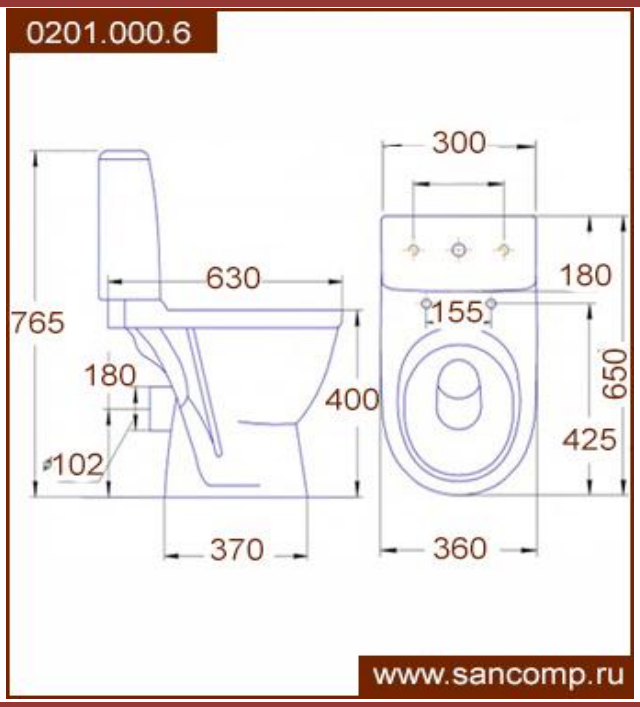

Код	Комплектация	С биде	Сидение для унитаза
0201.000.6 (Э)	Эконом	нет	полипропилен
0201.000.6 (Э)	Комфорт	нет	дюропласт микролифт
0201.000.6 (Э)	Эконом	нет	полипропилен
0201.000.6 (Э)	Эконом	нет	полипропилен
0201.000.6 (Э)	Эконом	нет	полипропилен
0201.000.6 (Э)	Эконом	нет	полипропилен