0201.001.10

Унитаз компакт из керамики с косым выпуском

www.sancomp.ru

Размеры (мм)	Вес (кг)	Объем (м³)
612x360x755	29 кг	0,17 м³
Материал	**Форма чаши**	**Антивсплеск**
Керамика	козырьковая	Есть
Вход	**Управление**	**Выход**
Снизу Ду 15 нар.резьба	1 режим смыва	Косой ø102

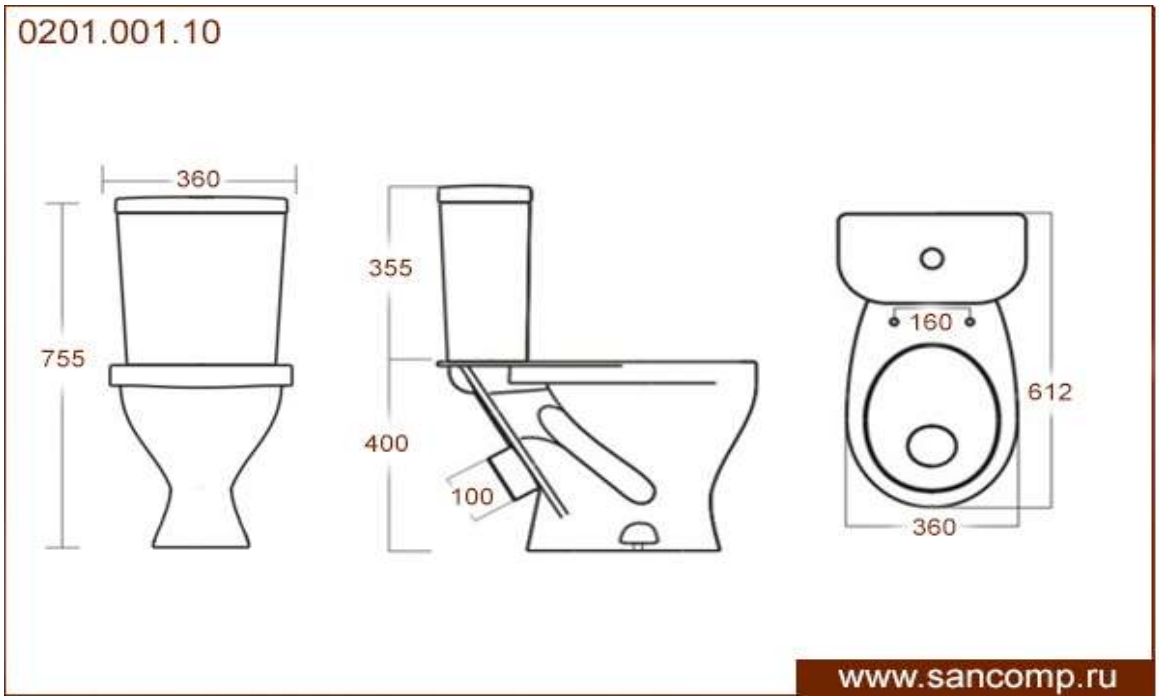

Код	Комплектация	Антивсплеск	С биде	Сидение для унитаза
0201.001.10 (Э)	Эконом	есть	нет	полипропилен
0201.001.10 (К)	Комфорт	есть	нет	дюропласт микролифт