0201.001.12

Унитаз компакт из керамики с косым выпуском

www.sancomp.ru

Размеры (мм)	Вес (кг)	Объем (м³)
625x335x750	22 кг	0,14 м³
Материал	**Форма чаши**	**Антивсплеск**
Керамика	воронкообразная	Нет
Вход	**Управление**	**Выход**
Снизу Ду 15 нар.резьба	1 режим смыва 6 Л	Косой ø102

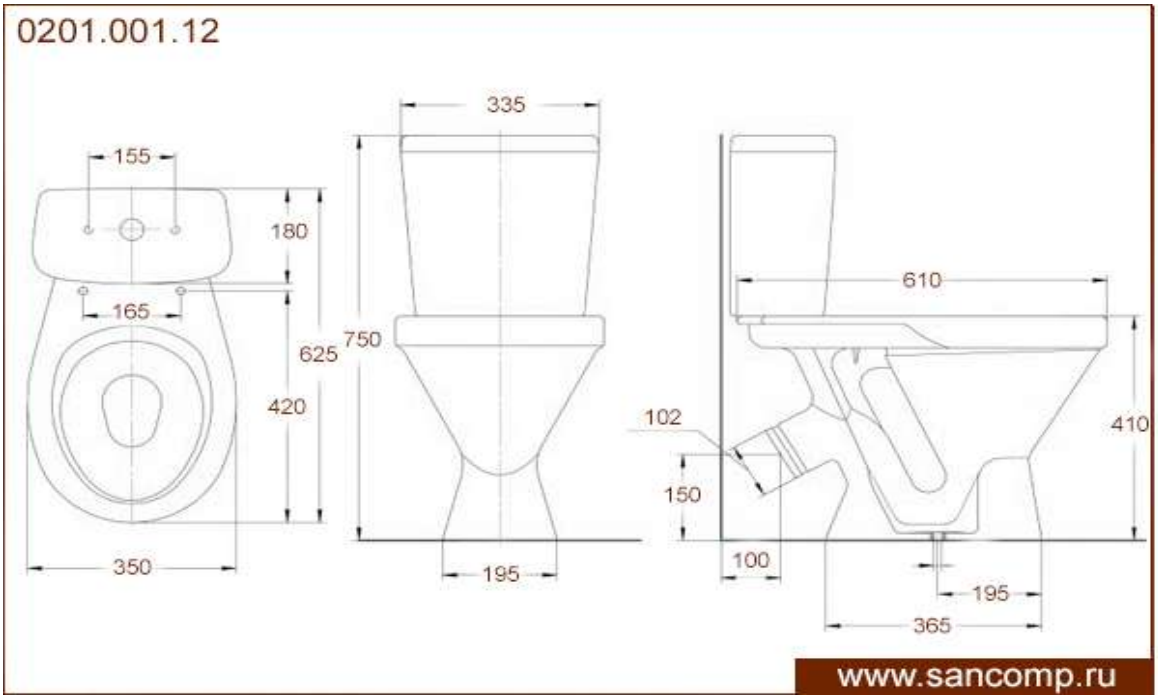

Код	Комплектация	Антивсплеск	С биде	Сидение для унитаза
0201.001.12 (Э)	Эконом	нет	нет	полипропилен