0201.001.25

Унитаз компакт из керамики с косым выпуском

www.sancomp.ru

Размеры (мм)	Вес (кг)	Объем (м³)
650x345x765	25,7 кг	0,15 м³
Материал	**Форма чаши**	**Антивсплеск**
Керамика	Воронкообразная	Нет
Вход	**Управление**	**Выход**
Снизу Ду 15 нар.резьба	2 варианта смыва 1 режим и 2 режима	Косой ø102

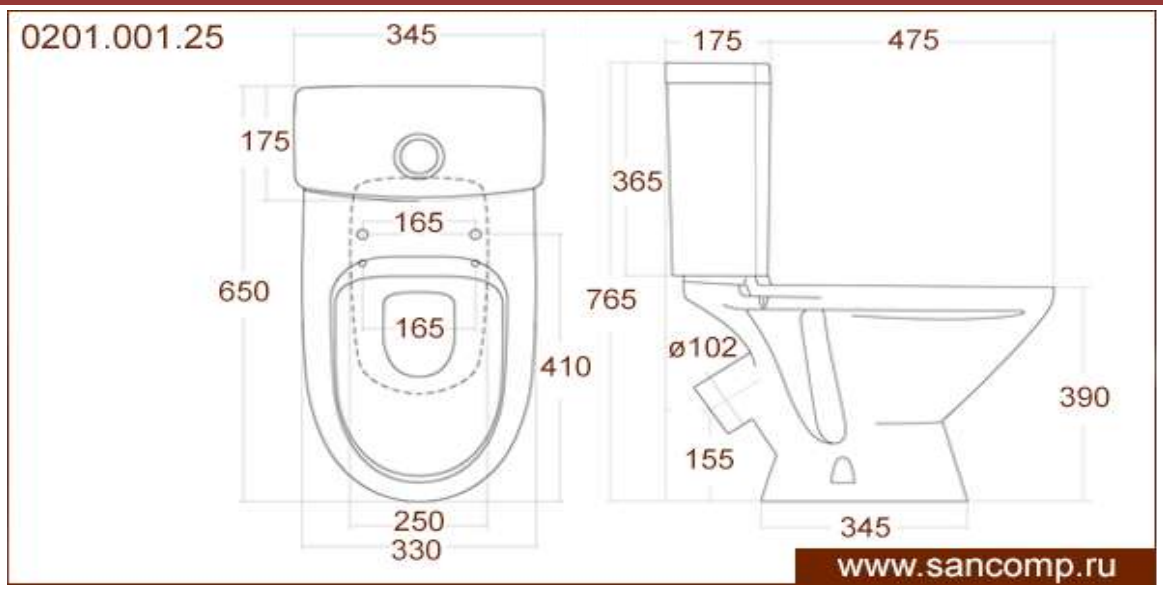

Код	Комплектация	Антивсплеск	С биде	Сидение для унитаза
0201.001.25 (С)	Стандарт	нет	нет	дюропласт
0201.001.25 (С2)	Стандарт 2	нет	нет	дюропласт