0201.001.28

Унитаз компакт из керамики с косым выпуском

www.sancomp.ru

Размеры (мм)	Вес (кг)	Объем (м³)
635x360x770	29,0 кг	0,15 м³
Материал	**Форма чаши**	**Антивсплеск**
Керамика	Воронкообразная	Нет
Вход	**Управление**	**Выход**
Снизу Ду 15 нар.резьба	2 режима смыва	Косой ø102

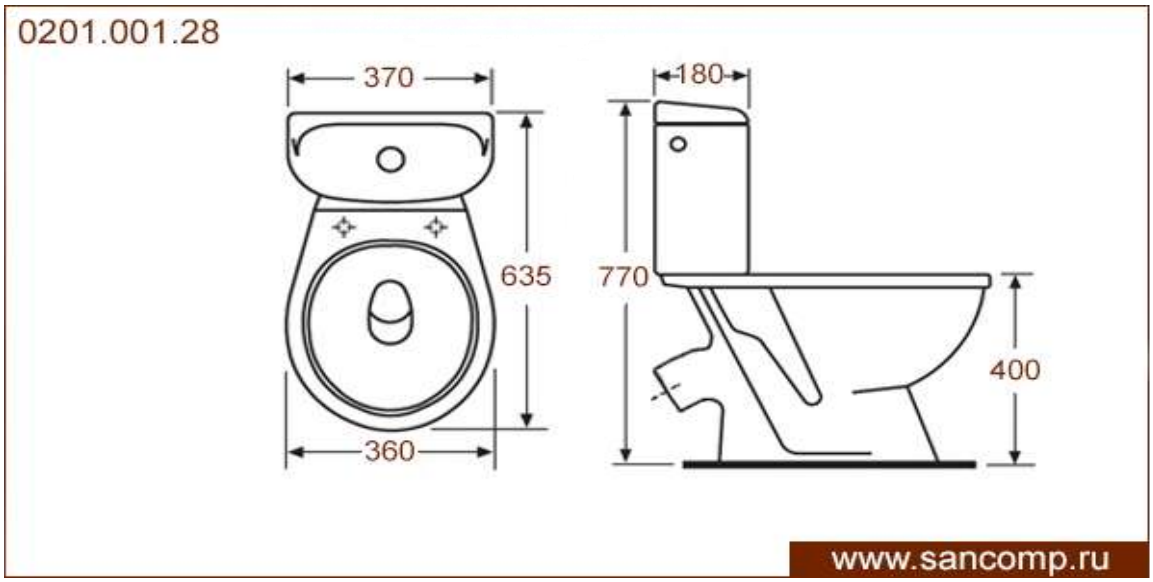

Код	Комплектация	Антивсплеск	С биде	Сидение для унитаза
0201.001.28 (Э)	Эконом	нет	нет	дюропласт
0201.001.28 (Л)	Люкс	нет	нет	дюропласт с металлическим покрытием