0208.0401.1	Смеситель для биде настольного монтажа, маховики, керамика		
	Размеры (мм)	**Вес (кг)**	**Объем (м³)**
	160x55x104	2,5 кг	0,010 м³
	Материал	**Назначение**	**Вид монтажа**
	Латунь-хром	Для биде	Настольный
	Вход	**Управление**	**Выход**
www.sancomp.ru	Через гибкую подводку 1/2" внутренняя резьба	Маховики, керамические кран-буксы	Через регулируемый аэратор

Схема

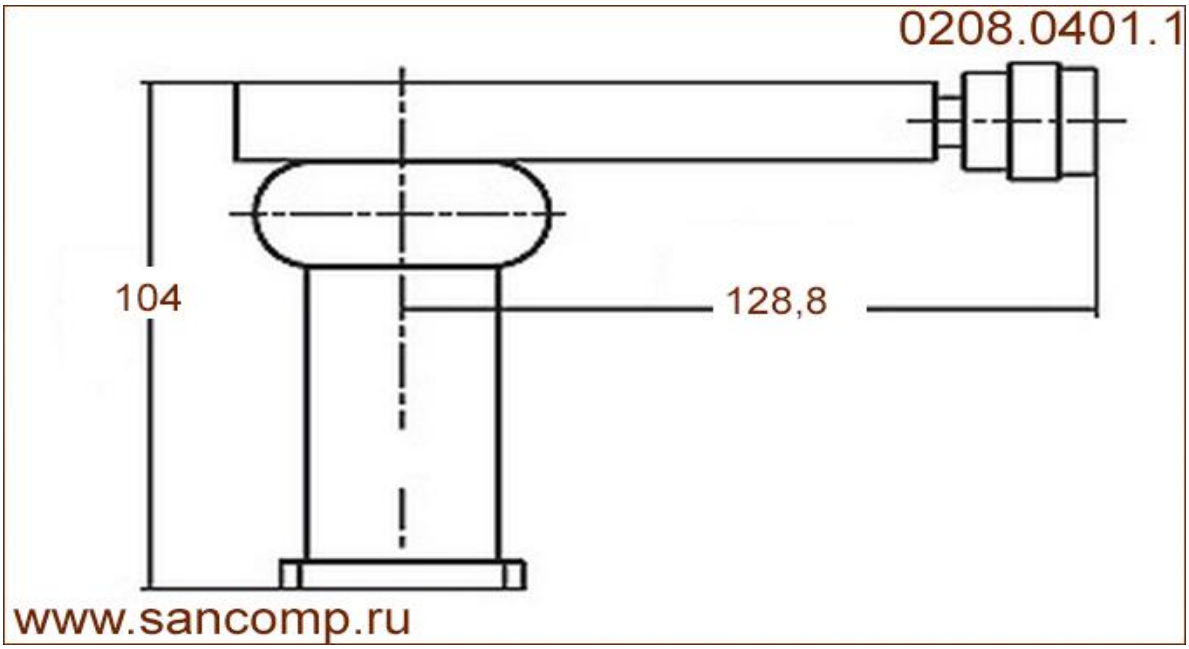

Код	Управление	Вход	Выход
0208.0401.1	Маховики, керамические кран-буксы	Через гибкую подводку 1/2"внутренняя	Через регулируемый аэратор